Notice d'installation et utilisation

EUROMATIC

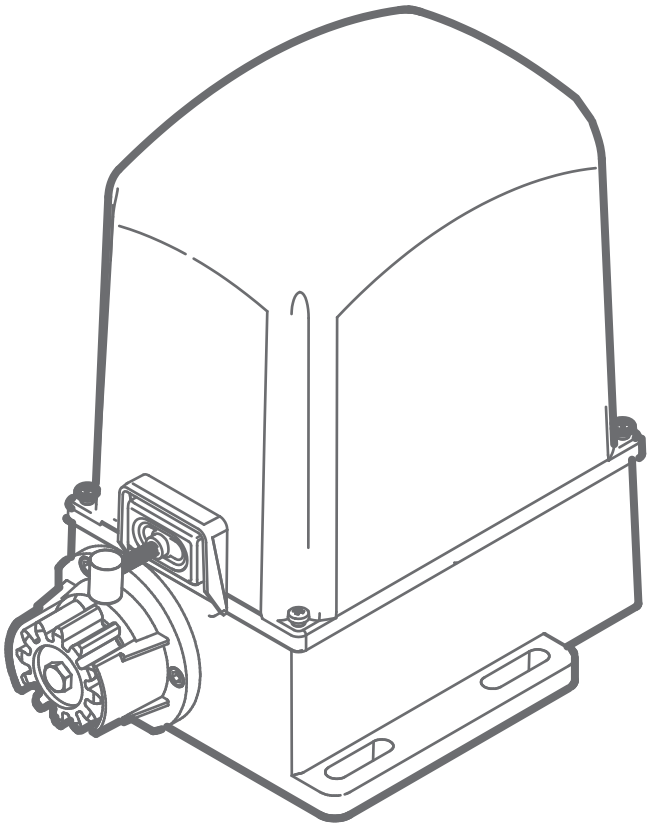

CLOSER / MAG

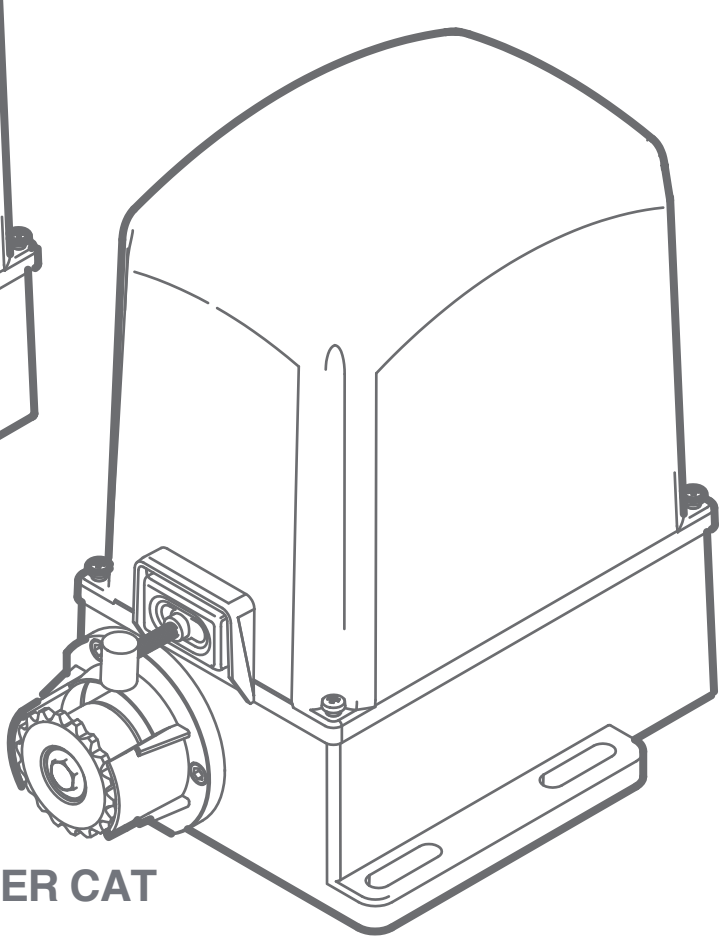

CLOSER CAT

CLOSER

MOTORISATION POUR PORTAIL COULISSANT À CRÉMAILLÈRE ET À CHAÎNE

rev01_22

Indice

1. RECOMMANDATIONS GENERALES DE SECURITE ..... pag. 01

2. APPLICATION ET DESCRIPTION DU PRODUIT ..... pag. 02
   - 2.1 CARACTÉRISTIQUES TECHNIQUES ..... pag. 02
   - 2.2 PIÈCES LIVRÉES AVEC LE SYSTÈME ..... pag. 02
   - 2.3 DIMENSIONS ..... pag. 02

3. INSTALLATION ..... pag. 03
   - 3.1 VÉRIFICATIONS PRÉLIMINAIRES ..... pag. 03
   - 3.2 DISPOSITIONS ELECTRIQUES ..... pag. 03
     - 3.2.1 INSTALLATION STANDARD ..... pag. 03
     - 3.2.2 CARACTERISTIQUES DES CABLES ELECTRIQUES ..... pag. 03
   - 3.3 COMMENT POSITIONNER LA PLAQUE D'ANCRAGE ..... pag. 04
   - 3.4 INSTALLATION DU MOTORÉDUCTEUR ..... pag. 04
   - 3.5 INSTALLATION DE LA CRÉMAILLÈRE ..... pag. 05
     - 3.5.1 CRÉMAILLÈRE À VISSER REF. B120 ..... pag. 05
     - 3.5.2 CRÉMAILLÈRE À SOUDER REF. B102 ..... pag. 05
   - 3.6 POSITIONNEMENT DES PATTES DE FIN DE COURSE ..... pag. 06
     - 3.6.1 PATTES DE FIN DE COURSE EN PVC POUR CRÉMAILLÈRE REF. B120 ..... pag. 06
     - 3.6.2 PATTES DE FIN DE COURSE UNIVERSELLES EN ACIER ..... pag. 06
   - 3.7 COMMENT PLACER LA CHAÎNE ..... pag. 07
     - 3.7.1 COMMENT POSITIONNER LES TRAÎNEAUX FIN DE COURSE POUR LE MOTEUR À CHAÎNE pag. 08

4. CONNEXIONS ELECTRIQUES ..... pag. 08

5. ESSAI DE L'AUTOMATISME ..... pag. 08

6. DEVERROUILLAGE POUR LE FONCTIONNEMENT MANUEL ..... pag. 09
   - 6.1 DÉVERROUILLER LA MOTORISATION POUR LE FONCTIONNEMENT MANUEL pag.09
   - 6.2 RÉTABLIR LE FONCTIONNEMENT AUTOMATIQUE pag.09

7. ENTRETIEN ..... pag. 09

8. MISE AU REBUT ..... pag. 09

9. VUE ÉCLATÉE ..... pag. 10

10. DECLARATION CE DE CONFORMITÉ ..... pag. 11

1. RECOMMANDATIONS GENERALES DE SECURITE

Cette notice contient des informations importantes pour votre sécurité.
Une mauvaise installation ou un usage inadapté peuvent causer des dommages sérieux aux personnes et aux objets. Lire soigneusement cette notice.
Merci de lire attentivement cette notice et notamment les paragraphes identifiés par le symbole ⚠.

⚠ Conserver cette notice pour toute consultation ultérieure.
⚠ Toujours couper l'alimentation électrique avant chaque intervention sur les connexions électriques.
⚠ Vérifier que le système de mise à la terre soit réalisée selon les règles en vigueur. Ainsi que la protection à votre tableau.

La réalisation et l'installation d'une porte ou d'un portail motorisé doivent être effectuées conformément aux exigences de la Directive Machine 2006/42/CE, et en particulier à la norme EN 12453.
Le branchement au réseau électrique, l'essai et la mise en service doivent toujours être réalisés par des personnes compétentes, qui doivent évaluer les incidents potentiels et vérifier la conformité du système motorisé selon les lois, normes et règlements en vigueur.

Ce produit a été conçu exclusivement pour l'application recommandée. Tout autre emploi que celui décrit peut compromettre la fiabilité du produit ou augmenter sa dangerosité et doit donc être considéré comme interdit.

Ne pas laisser à la portée des enfants les télécommandes ou autres dispositifs de commande qui pourraient activer involontairement la motorisation.

Il est recommandé d'utiliser des matériels de la marque PROTECO lors d'éventuels remplacements ou compléments sur l'installation de votre motorisation.

Le fabricant décline toute responsabilité en cas de non respect des éléments énumérés précédemment.

2. APPLICATION ET DESCRIPTION DU PRODUIT

Le moteur est conçu pour motoriser des portails coulissants à crémaillère de type résidentiel. Tout autre emploi que celui-ci est considéré inapproprié et interdit.
Toutes les versions sont autobloquantes : ainsi aucune serrure complémentaire n'est nécessaire.
En cas de coupure de courant le moteur peut être déverrouillé manuellement (intérieur).

2.1 CARACTÉRISTIQUES TECHNIQUES

		CLOSER 5/MAG/CAT	CLOSER 6	CLOSER 8/MAG/CAT	CLOSER 15/MAG
Alimentation	V	230V~50-60Hz	24V dc	230V~50-60Hz	230V~50-60Hz
Consommation	A	1,2-1,7A	0,7 -10A	1,2-2A	3A
Puissance moteur	W	250W	80W	300W	600W
Condensateur	µF	8µF	-	10µF	20µF
Protection thermique	C°	150°C	-	150°C	150°C
Poussée maxi	N	350N	500N	440N	1000N
Niveau IP	IP	44	44	44	44
Vitesse moteur	rpm	1400 rpm	1600 rpm	1400 rpm	1400 rpm
Vitesse ouverture	m/min	8,5 m/min	5-9 m/min	8,5 m/min	8,5 m/min
Poids maxi du portail	Kg	500 Kg	650 Kg	800 Kg	1500 Kg
Cycle de travail	%	40%	80%	40%	40%

2.2 PIÈCES LIVRÉES AVEC LE SYSTÈME:

CLOSER / MAG

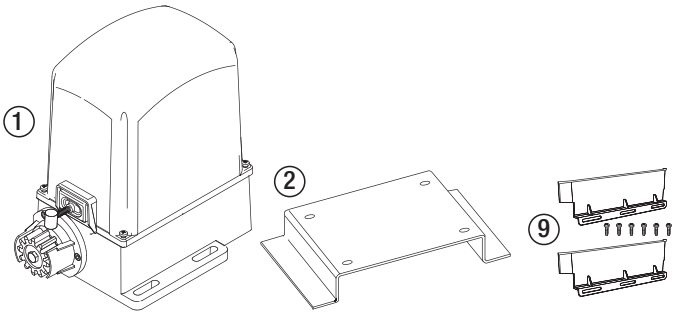

sachet de visserie

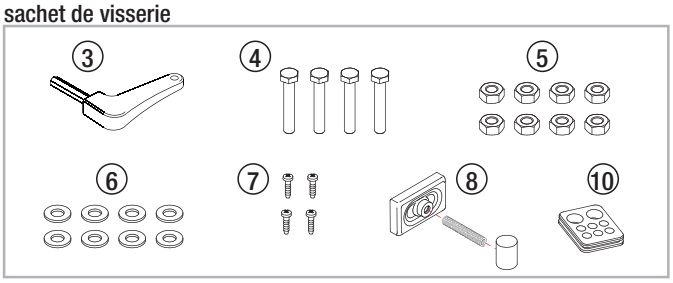

01		Motoréducteur CLOSER / MAG
02	MPIS01	Plaque de fixation
03	SCH0190	Clés de déverrouillage
04	MVI1060AZ	Boulons M10x60 galvanizés pour fixation moteur
05	MDAM10Z	Écrous M10 galvanizés pour fixation moteur
06	MRO10Z	Rondelle 10 galvanizée pour fixation moteur/patte de fixation
07	MVI0510BZ	Vis M5x10 pour fixation couverture
08	MSPM01	Souflet,
	MMO02	Ressort,
	MMA01	Marteau
09	MSLF01S/D	Fins de course et vis
10	MPC06	Membrane de câblage SH70

CLOSER CAT

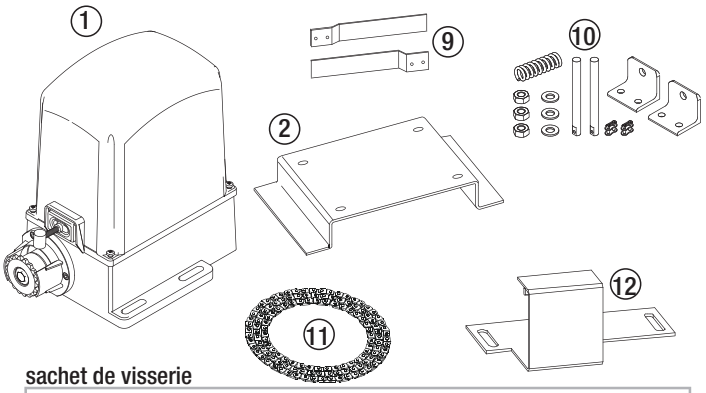

sachet de visserie

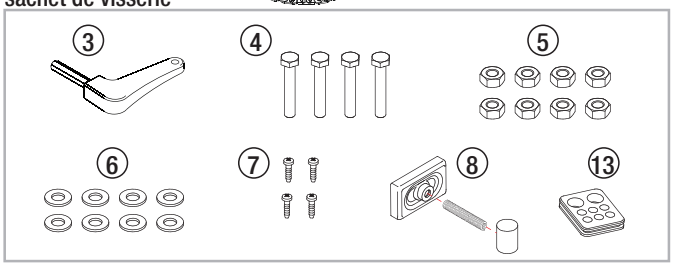

01		Motoréducteur CLOSER / MAG
02	MPIS01	Plaque de fixation
03	SCH0190	Clés de déverrouillage
04	MVI1060AZ	Boulons M10x60 galvanizés pour fixation moteur
05	MDAM10Z	Écrous M10 galvanizés pour fixation moteur
06	MRO10Z	Rondelle 10 galvanizée pour fixation moteur/patte de fixation
07	MVI0510BZ	Vis M5x10 pour fixation couverture
08	MSPM01	Souflet,
	MMO02	Ressort,
	MMA01	Marteau
09	SSLF0370	Fins de course pour Cat
10	SSAS02	Set de fixation pour chaîne
11	MCT02	Chaine 3/8
12	SPIS0370	Plaque d'appui galvanisée pour chaîne (avec cheville)
13	MPC06	Membrane de câblage SH70

2.3 DIMENSIONS

CLOSER

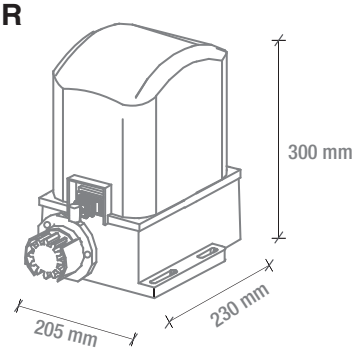

CLOSER CAT

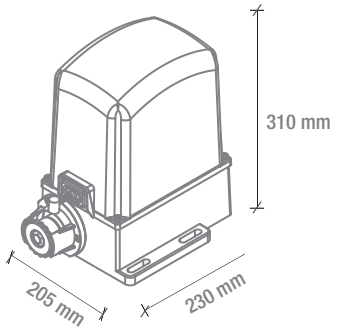

3. INSTALLATION

3.1 VÉRIFICATIONS PRÉLIMINAIRES

Afin de garantir la sécurité et le bon fonctionnement de la motorisation, vérifier que:

- La structure du portail est appropriée pour accepter les contraintes de la motorisation: poids, dimensions, et type de portail sont appropriés au modèle de motorisation choisi.
- Le portail est équipé d'arrêts mécaniques en ouverture et en fermeture de type butoir.
- Le terrain et les surfaces choisis pour l'installation doivent garantir une fixation stable.
- Le portail s'ouvre et se ferme de façon fluide sans point de frottement.
- La zone de fixation de la motorisation est compatible avec l'encombrement du socle de fixation et que la place soit suffisante pour garantir une manœuvre de déverrouillage sure et aisée.
- La zone d'accueil de la motorisation n'est pas exposée aux inondations; Eventuellement installer la motorisation en hauteur.
- Si le motoréducteur se trouve dans une zone de passage ou de manœuvre intense de véhicules, il est prudent de prévoir des protections appropriées contre les chocs accidentels en renforçant les systèmes de sécurité, il en est de même pour les portails à barreaux qui demandent une attention particulière.
- Les surfaces de fixation des photocellules doivent être lisses et permettre ainsi un alignement correct entre la cellule émettrice et réceptrice.

3.2 DISPOSITIONS ELECTRIQUES

3.2.1 INSTALLATION STANDARD

Fig. 1

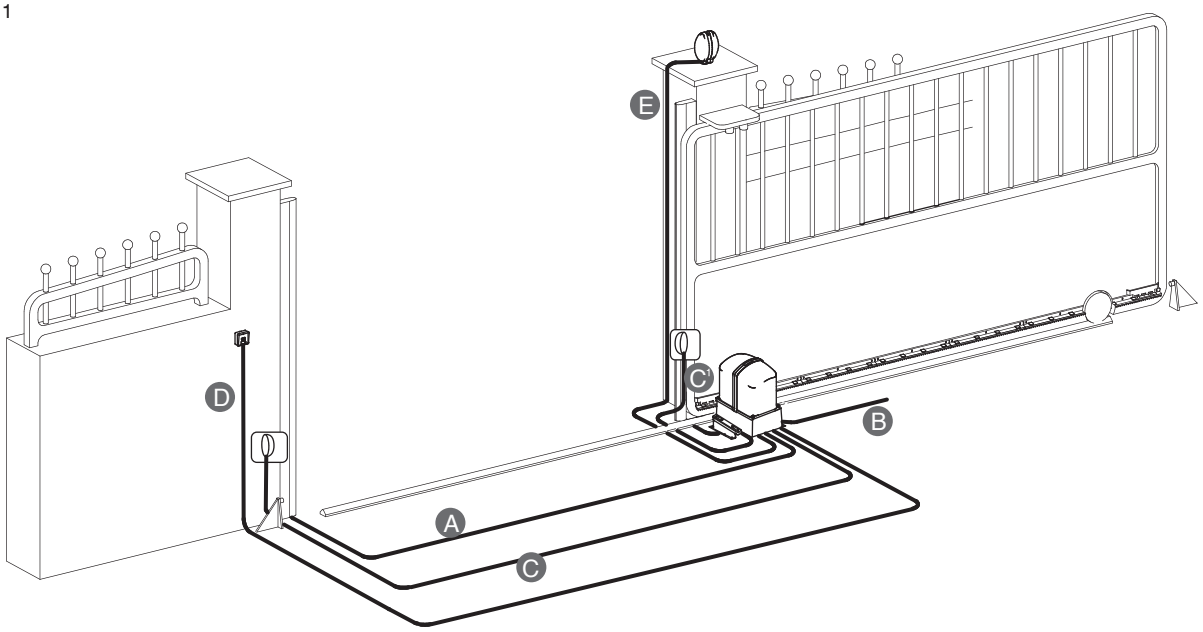

3.2.2 CARACTERISTIQUES DES CABLES ELECTRIQUES

Les câbles nécessaires pour la réalisation de l'installation (non inclus dans l'emballage) peuvent varier en fonction de la longueur nécessaire et de la puissance consommée.

	230V
A Barre palpeuse	2x0,50 mm²
B Alimentation	2x1,50
C Photocellules	rx 4x0,50 mm²
C¹ Photocellules	tx 2x0,50 mm²
D Contacteur à clé	2x0,50 mm²
E Clignotant	2x0,50 mm²

3.3 COMMENT POSITIONNER LA PLAQUE D'ANCRAGE

Il faut établir à peu près la hauter pour fixer la cremaillère. Ça vous permet de établir aussi les dimensions, surtout la hauter de la base en beton où vous irez fixer la plaque d'ancrage.

a) La fouille pour accueillir la base en béton doit considerer les dimensions de la plaque d'ancrage en gardant une marge supplémentaire de 5 cm par côté. Il faut bien considerer les dimensions indiquées dans la figure 2.

b) Il faut prevoir une ou plusieures gaines pour le passage des câbles, juste à côté de la plaque d'ancrage.

c) Realiser la base en béton, niveler et lisser la surface.
Attendre quelques jours pour le sechage du béton (fig. 2)

d) Assurer parfaitement la plaque d'ancrage à la base de béton préalablement préparée à l'aide des chevilles appropriées, et selon les mesures de la figure 3.

e) Couper les gaines pour le passage des câbles en gardant une longueur appropriée et placer les câbles électriques pour la connexion des accessoires et de l'alimentation. Laisser sortir les câbles électriques au moins 30 - 50 cm pour faciliter les branchements à la centrale électronique.

Fig. 2

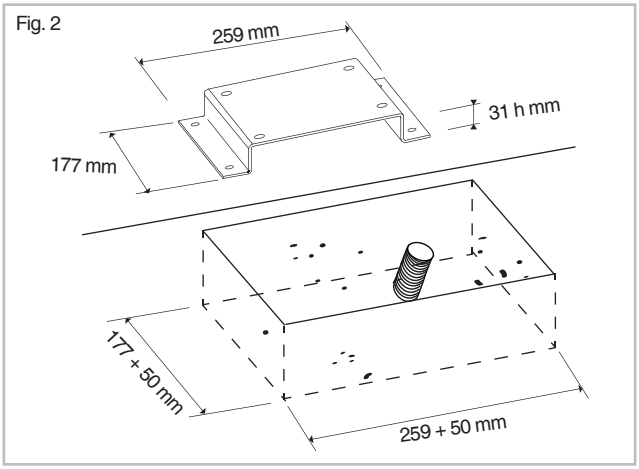

Fig. 3

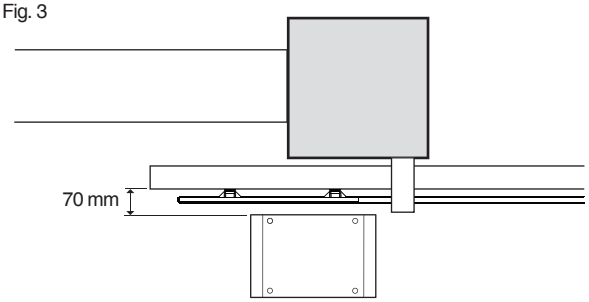

3.4 INSTALLATION DU MOTORÉDUCTEUR

a) Fixer le motoréducteur à la patte d'ancrage, à l'aide des vis M10, rondelles et écrous fournies en dotation, selon la figure 5. Il faut garder 15 mm pour le réglage vertical (Fig. 6)

b) Niveler correctement le motoreducteur (fig. 7/8) à l'aide des 4 points de régulation, serrer donc les les écrous M10 et le contre-écrou sur les deux côtés du motoréducteur (fig. 8)

c) Déverrouiller le motoréducteur pour le fonctionnement manuel comme indiqué dans le paragraphe 6.

Fig. 4

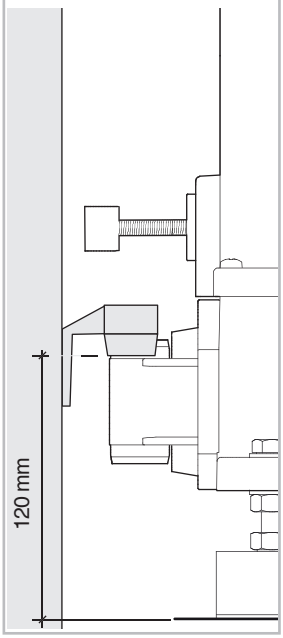

Fig. 5

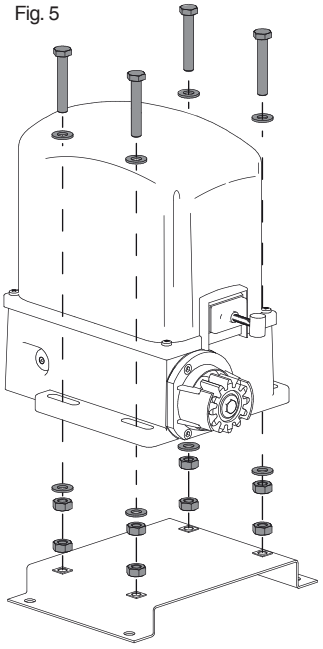

Fig. 6

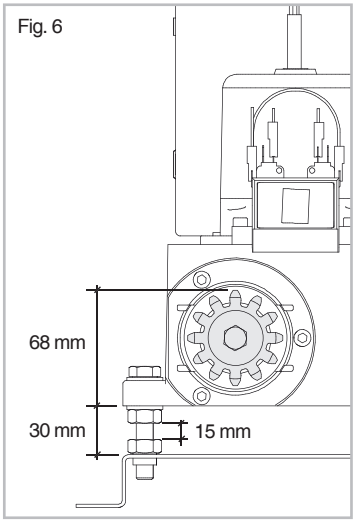

Fig. 7

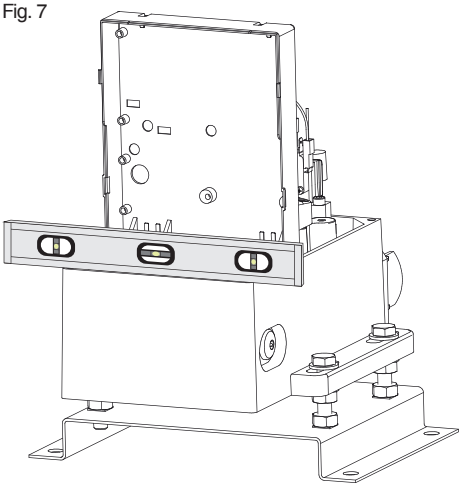

Fig. 8

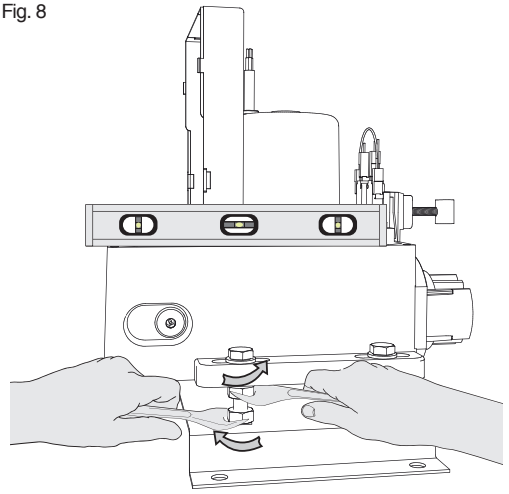

3.5 INSTALLATION DE LA CRÉMAILLÈRE

3.5.1 CRÉMAILLÈRE À VISSER REF. B120 – CRÉMAILLÈRE M4 20X26MM EN PVC AVEC NOYAU EN ACIER (MORCEAUX DE 0,5M)

a) Ouvrir manuellement le portail.

b) Aligner la première barre de la cremaillère bien au bord du portail. Appuyez-la sur le pignon et niveler par l'aide d'un niveau.

c) Fixer la barre au portail par les vis auto-perforantes en dotation. Fixer la vis au centre de la patte selon la fig. 9

d) Fermer manuellement le portail pour 0,5 m. Encastrer la duexième barre à la première en l'appuyant sur le pignon.

e) Vérifier que la cremaillère soit parfaitement nivelée et fixer.

f) Répéter la même procédure pour toute la longueur du portail, tronçon par tronçon.

g) Si le dernier morceau de crémaillère dépasse la fin du portail il faut ajouter un support à la crémaillère dans le prolongement du portail (fig. 10).

h) Maintenant, afin de eviter que le poids de la porte appuie totalement sur le pignon, dévissez les 4 points de fixation et baissez le moteur de 1-2 mm. Après retournez à les révisser.

Fig. 9

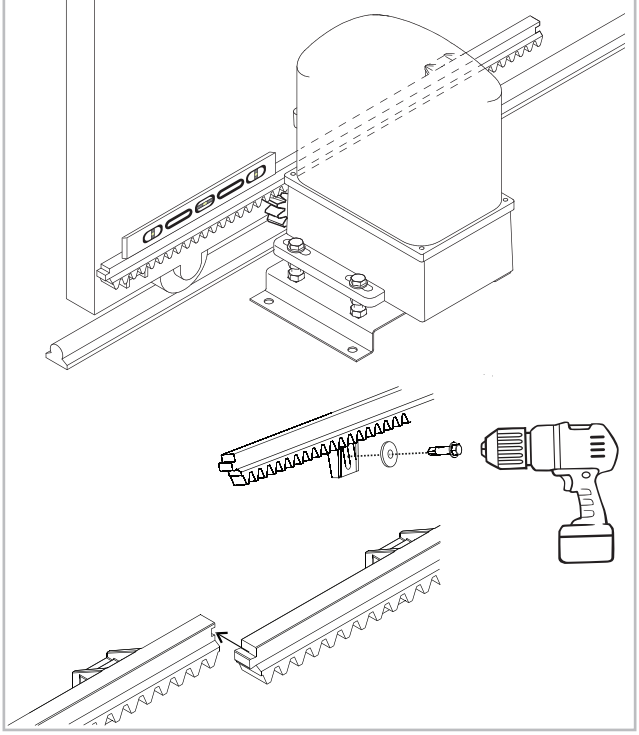

3.5.2 CRÉMAILLÈRE À SOUDER REF. B102 – CRÉMAILLÈRE M4 12X30MM EN ACIER (MORCEAUX DE 1M)

a) Ouvrir manuellement le portail.

b) Fixer les trois filets sur la première barre de la cremaillère. Il faut les fixer au centre de la fente (fig. 11)

c) Aligner la barre au bord du portail. Il faut l'appuyer sur le pignon et vérifier qu'elle soit bien nivelée.

d) Souder le premier filetage au portail (fig. 12)

e) Bouger le portail, vérifier que la crémaillère soit toujours appuyée sur le pignon et souder le deuxième et troisième filetage.

f) Fixer la deuxième barre à la première. Pour garder le pas correct des dents il faut s'aider par une troisième barre qui doit étre appuyée renversée au dessous des deux , selon la fig. 13

g) Déplacer le portail et souder les trois filetages.

h) Répéter la même procédure pour toute la longueur du portail.

i) Si le dernier morceau de crémaillère dépasse la fin du portail il faut ajouter un support à la crémaillère dans le prolongement du portail (fig. 10).

j) Maintenant, afin de eviter que le poids de la porte appuie totalement sur le pignon, dévissez les 4 points de fixation et baissez le moteur de 1-2 mm. Après retournez à les révisser

Vérifier que le portail atteigne régulièrement les butées mécaniques de fin de course sans perte de contact pignon/crémaillère et en évitant tout frottement, et tout point dur à éliminer.

Fig. 10

Fig. 11

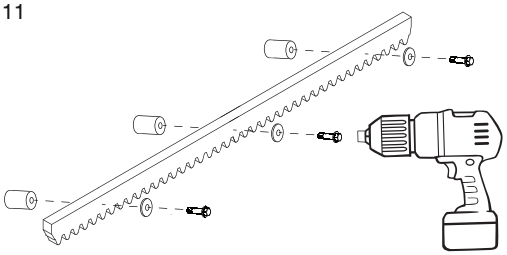

Fig. 12

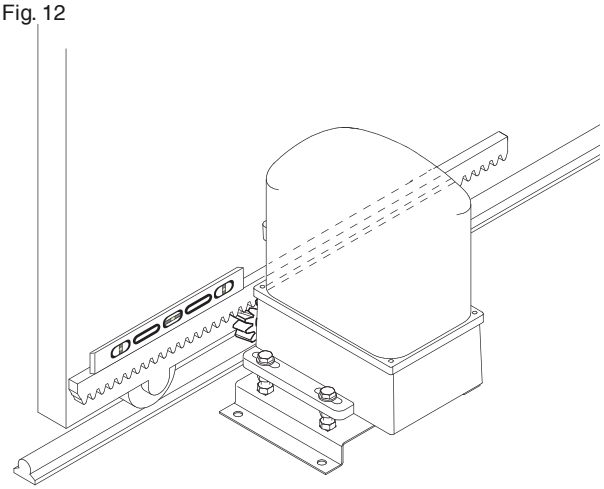

Fig. 13

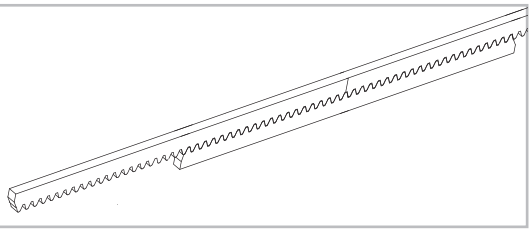

3.6 POSITIONNEMENT DES PATTES DE FIN DE COURSE

3.6.1 PATTES DE FIN DE COURSE EN PVC POUR CRÉMAILLÈRE REF. B120

a) Déterminer l'emplacement de la patte de fin de course en ouverture et fermeture selon le positionnement du moteur par rapport au portail (fig. 14).

b) Fermer manuellement le portail et l'arrêter à peu près 3 cm avant la butée mécanique.

c) Placer la patte de fin de course de fermeture sur la crémaillère, faire avancer manuellement le portail jusqu'à ce que l'interrupteur de fin de course s'active (fig. 15).

d) Repérer la position de la patte de fin de course sur la crémaillère, ouvrir un peu le portail et fixer la patte à la crémaillère.

e) Porter le portail en position d'ouverture (le bord du portail doit être en ligne avec le pilier).

f) Placer la patte de fin de course d'ouverture sur la crémaillère et la faire rouler jusqu'à ce que l'interrupteur s'active (fig. 16).

g) Repérer la position de la patte de fin de course sur la crémaillère, fermer un peu le portail et fixer la patte à la crémaillère.

Fig. 14

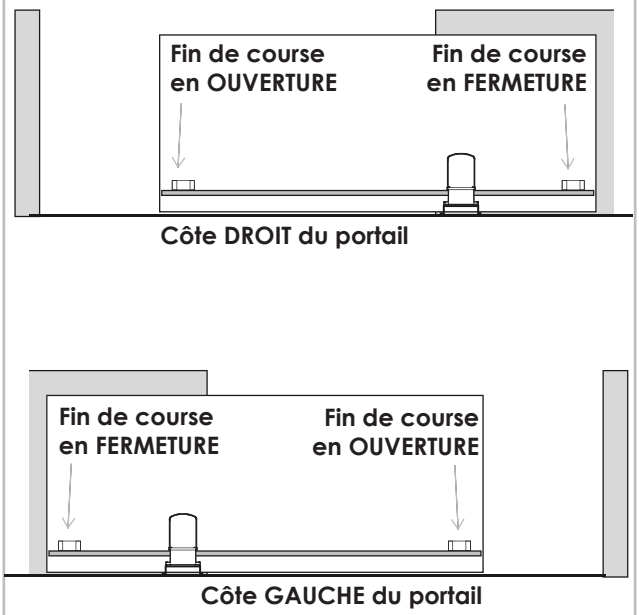

Fig. 15

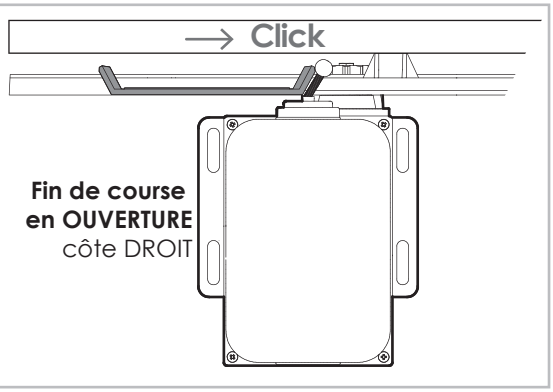

Fig. 16

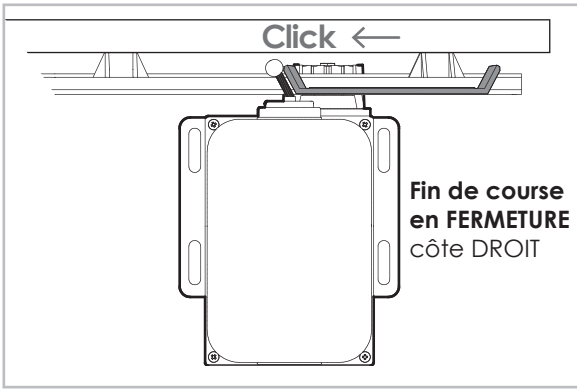

À la fin de l'installation déplacer manuellement le portail en ouverture et fermeture et vérifier que les pattes activent toujours l'interrupteur de fin de course avant que le portail atteigne les butées d'arrêt mécanique. Cette vérification assure le bon fonctionnement de la motorisation et préserve la structure mécanique du portail, comme du moteur. Le ressort doit absolument couper en douceur le contact, trop loin ou trop près il n'aura pas le bon effet.

3.6.2 PATTES DE FIN DE COURSE UNIVERSELLES EN ACIER

a) Déterminer la patte de fin de course en ouverture et fermeture selon le positionnement du moteur par rapport au portail (fig. 17).

b) Fermer manuellement le portail et l'arrêter à peu près 3 cm avant la butée mécanique.

c) Positionner les deux entretoises sur la patte de fin de course de fermeture.

d) Placer la patte de fin de course sur la crémaillère et faire rouler le portail jusqu'à que l'interrupteur pour le fin de course s'active (fig. 18).

e) Stringere i grani per fissare lo slittino alla cremagliera.

f) Portare manualmente il cancello in posizione di apertura (margine del cancello a filo pilastro).

g) Positionner les deux entretoises sur la patte de fin de course d'ouverture.

h) Placer la patte de fin de course sur la crémaillère et la faire rouler jusqu'à que l'interrupteur pour le fin de course s'active (fig. 19).

i) Serrer les entretoises pour fixer la patte à la crémaillère.

Fig. 17

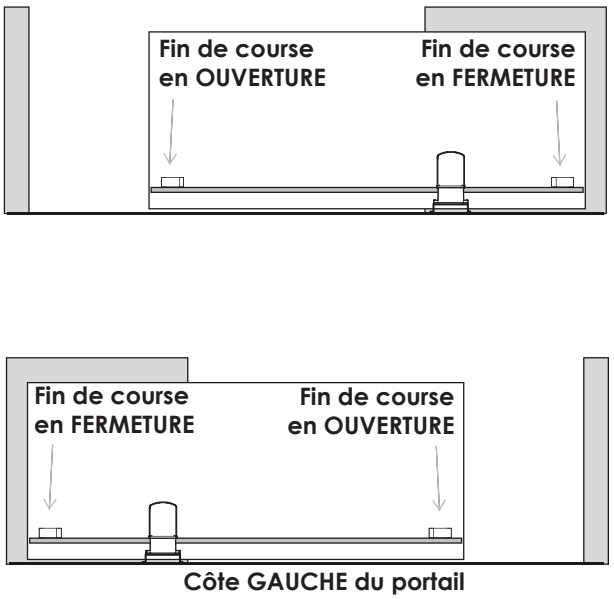

Fig. 18

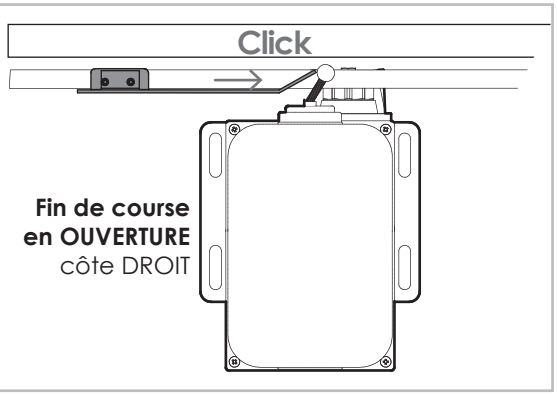

Fig. 19

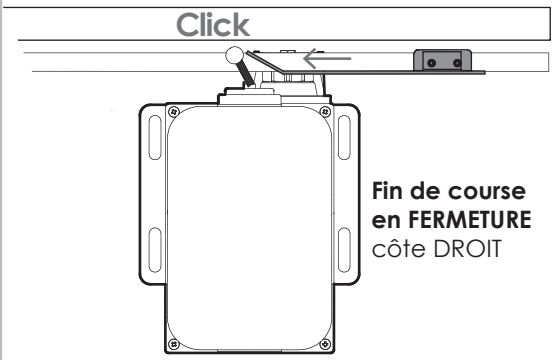

À la fin de l'installation déplacer manuellement le portail en ouverture et fermeture et vérifier que les pattes activent toujours l'interrupteur de fin de course avant que le portail atteigne les butées d'arrêt mécanique.
Cette vérification assure le bon fonctionnement de la motorisation et préserve la structure mécanique du portail, comme du moteur.
Le ressort doit absolument couper en douceur le contact, trop loin ou trop près il n'aura pas le bon effet.

3.7 COMMENT PLACER LA CHAÎNE

La chaîne doit être fixée à la structure de la porte en utilisant les supports en dotation et la visserie appropriée.

a) Fixer les deux supports de la chaîne aux deux extrémités de la porte selon l'hauteur établie dans la fig. 20.

b) Prendre la tranche filetée nr. 1 et visser un écrou + rondelle.
Faire passer la tranche filetée dans le trou du support tirant. Il faut bien vérifier que le trou d'ancrage de la chaîne soit bien tourné vers le motoreducteur (fig. 21).
Visser le deuxième écrou + rondelle sur la tranche filetée.

c) Prendre la tranche filetée nr. 2, visser l' écrou + rondelle, rajouter le ressort et faire passer tout par le trou du support tirant. Il faut bien vérifier que le trou d'ancrage de la chaîne soit bien tourné vers le motoreducteur (fig. 23).

d) Étendre la chaîne et la couper selon la mésure qu'il faut pour l'assurer aux trous des tranches filetées (fig. 22)

e) Brancher la chaîne à la première tranche filetée (fig. 22) par l'aide du joint (fig. 21).
Devérrouiller le moteur par la clé de déblocage.
Faire passer la chaîne entre le pignon et la goupille cylindrique de la glissière du moteur (fig. 24). Tirer la chaîne jusqu'au trou de la deuxième tranche filetée.

f) Fixer la chaîne à la deuxième tranche filetée par l'aide du joint.
Mettre la chaîne en tension et visser les écrous des deux supports.
On a une bonne tension de la chaîne lorsqu'en faisant levier sur n'importe quel point le ressort tendeur de la chaîne arrive encore à se comprimer.

Fig. 20

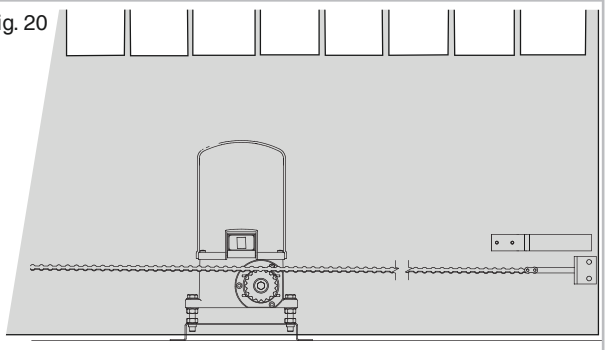

Fig. 21

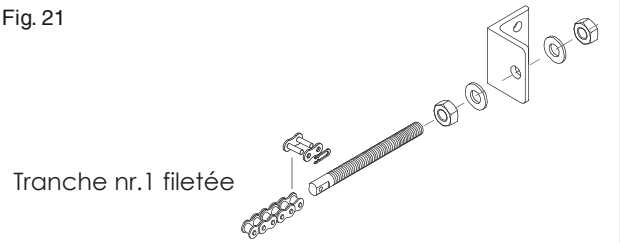

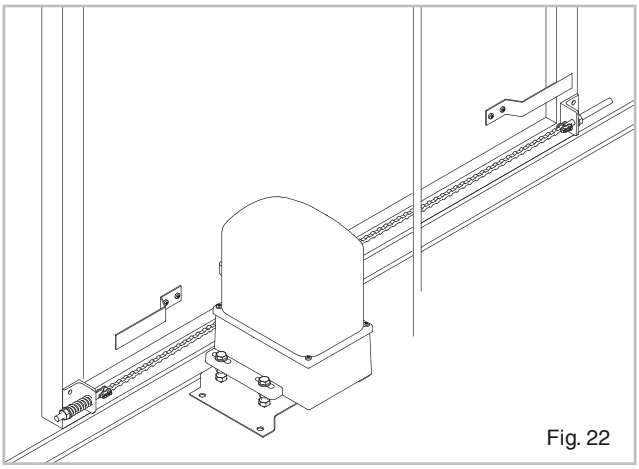

Fig. 22

Fig. 23

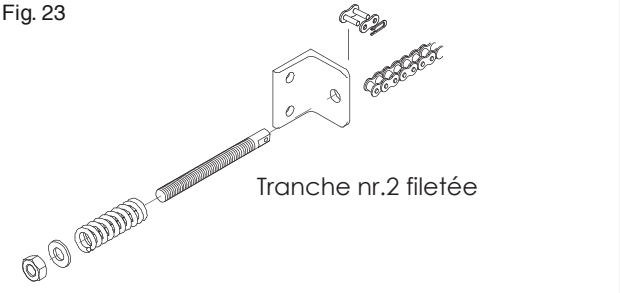

Fig. 24

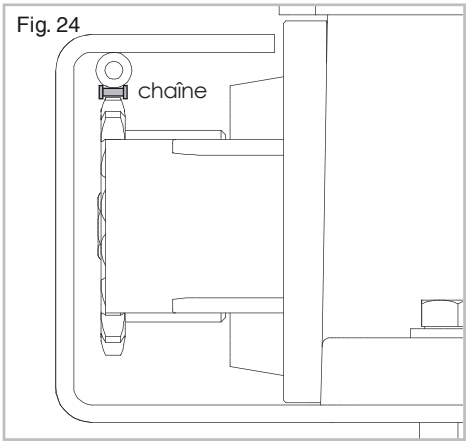

3.7.1 COMMENT POSITIONNER LES TRAÎNEAUX FIN DE COURSE POUR LE MOTEUR À CHAÎNE

Installer les traîneaux fin de course sur la structure du portail.
Lorsque les traîneaux fin de course sont fixés ils ne sont plus réglables, donc il faut proceder de cette façon:

a) Ouvrir ou fermer le portail juste quelques centimètres avant de completer la manoeuvre, avant que le fin de course existant soit activé.

b) Appuyer le traîneau fin de course sur le portail et laisser-le couler jusqu'à le fin de course se active.

c) Fixer le traîneau dans cette position par les vis appropriées.

Fig. 25

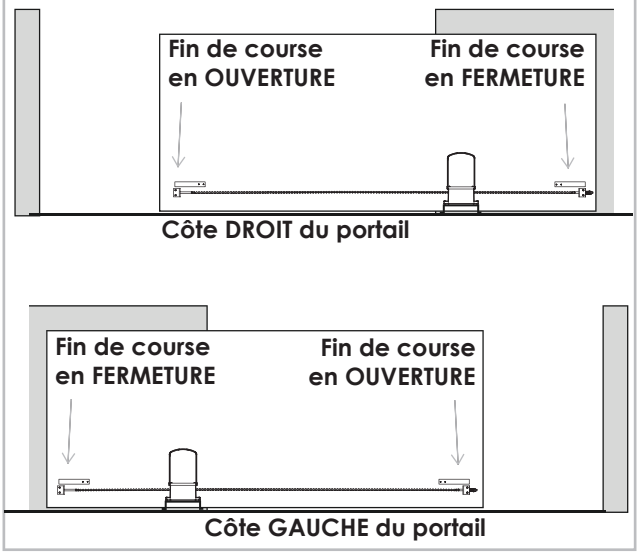

Fig. 26

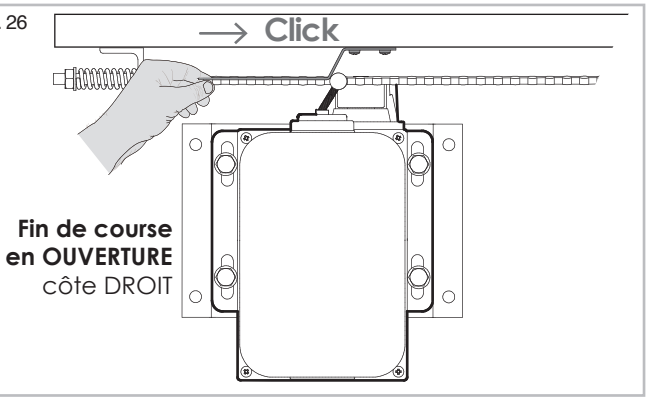

Fig. 27

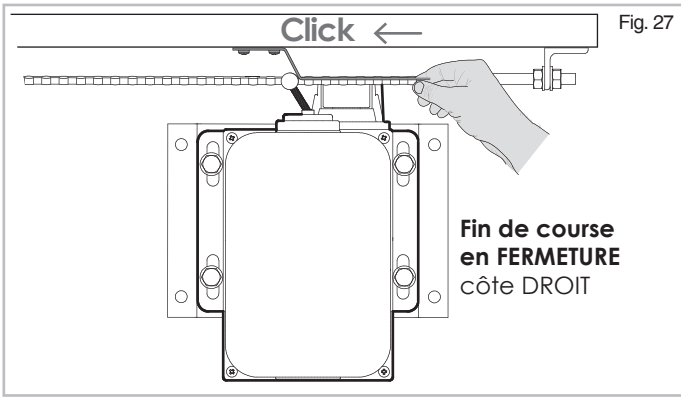

À la fin de l'installation déplacer manuellement le portail en ouverture et fermeture et vérifier que les pattes activent toujours l'interrupteur de fin de course avant que le portail atteigne les butées d'arrêt mécanique.
Cette vérification assure le bon fonctionnement de la motorisation et préserve la structure mécanique du portail, comme du moteur.
Le ressort doit absolument couper en douceur le contact, trop loin ou trop près il n'aura pas le bon effet.

4. CONNEXIONS ELECTRIQUES

Faire passer les câbles par la gaine en dotation qui en assure l'étanchéité, en coupant les membranes. Placer la gaine à sa place sur la base du moteur (fig. 28).
Introduire les câbles dans le coffret et les brancher à la carte de gestion (voir la notice de la carte de gestion).

Fig. 28

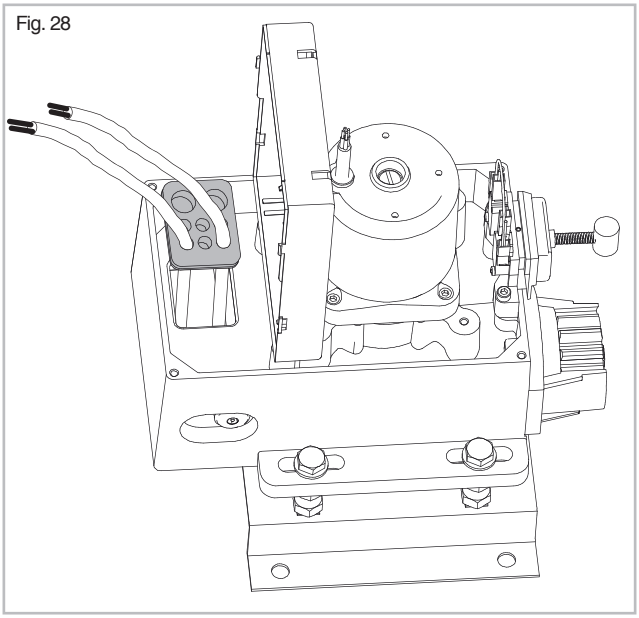

5. ESSAI DE L'AUTOMATISME

Dés que l'installation est finalisée, alimenter la motorisation et vérifier soigneusement le fonctionnement du motoréducteur et des tous les accessoires et les dispositifs de sécurité installés.
Vérifier aussi que le système de fin de course électrique s'active correctement en ouverture comme en fermeture sans que le portail n'arrive aux butées mécaniques.

6. DEVERROUILLAGE POUR LE FONCTIONNEMENT MANUEL

Pendant les opérations de déverrouillage et retour au fonctionnement automatique toujours couper l'alimentation du système pour qu'une commande involontaire n'actionne pas la motorisation.

Fig. 29

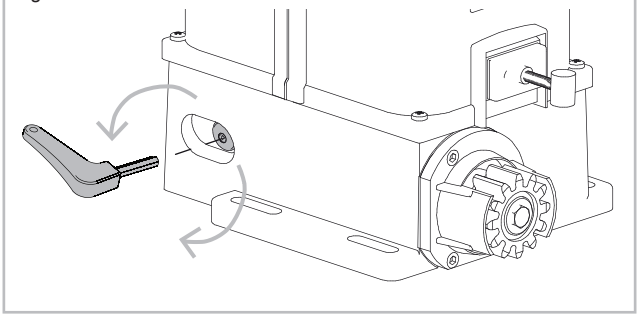

6.1 DÉVERROUILLER LA MOTORISATION POUR LE FONCTIONNEMENT MANUEL

a) Tourner le petit couvercle rouge, introduire la clé dans la serrure et la tourner dans le sens inverse des aiguilles d'une montre (fig. 29).
b) Effectuer manuellement les opérations d'ouvertures et fermetures nécessaires.

6.2 RÉTABLIR LE FONCTIONNEMENT AUTOMATIQUE

a) Tourner la clé dans le sens des aiguilles d'une montre, enlever la clé.
b) Déplacer manuellement le portail jusqu'à l'enclenchement du blocage.
c) Alimenter la motorisation pour retrouver le fonctionnement automatique.

Conserver cette notice avec les clés de déverrouillage dans un endroit sur et à l'abri

7. ENTRETIEN

Vérifier tous les six mois le bon fonctionnement de tout le système motorisé avec une attention spéciale aux dispositifs de sécurité et aux composants mécaniques en mouvement.
A tous les passages de câbles, qui avec le temps pourraient laisser passer insectes et eaux de ruissellement.
Ce produit nécessite un entretien régulier

8. MISE AU REBUT

Ne pas abandonner dans la nature

Certains composants de ce produit peuvent contenir des substances polluantes.
Confier les matériaux aux déchetteries et aux points de recyclages selon les normes locales en vigueur.

9. VUE ÉCLATÉE

01	MCPG11	Copertura grigia CLOSER	25	MFCAB04	Calotta grezza bassa per H45 per CLOSER 5
04	MVI0510BZ	Vite M5x10 Zinc. T.C.		MFCAA01	Calotta grezza per H70 per CLOSER 8
05	MCTC01	Coperchio trasparente	26	SST41445C	Statore 1400g. H45 (CLOSER 5)
06	MVI3595D	Vite parker (6) 3,5x9,5		SST41470C	Statore 1400g. H70 (CLOSER 8)
07		Scheda elettronica	27	SALM04590	Albero finito H45 corto (CLOSER 5)
08	MBNC01	Base portascheda nera		SALM07090	Albero finito H70 (CLOSER 8)
09	MVI0510BZ	Vite M5x10 Zinc. T.C.	28	MBU04	Bussola conica
10	SBS01G160	Base pressofusa	29	MSP0316	Spina 3x16
11	SNZ90	Nottolino di sblocco	30	SMT207	Motore 24V
12	MVI0520CZ	Vite M5x20 zinc. T.C.E.	31	SSM1390	Salvamano finito per scorrevole a catena
	MRO05EZ	Rondelle Ø 5 elast. zinc.	32	MPAL102	Prolunga alberino rullata
13	MTP02	Tappo calotta	33	SMT401	Motore 230V per CLOSER 15
14	SPMF01	Premontato micro finecorsa		SMT501	Motore 380V per CLOSER 15T
15	MSPM02	Soffietto	34	MPC01	Passacavo in gomma
16	MMO02	Molla inox per micro finecorsa	35	MSE25	Seeger E25x2
17	MMA01	Martelletto per molla	36	MVI0616CZ	Vite TCE 6x16 zinc.
18	SSM0690	Salvamano finito (Z12) CLOSER 5/8	37	SCH0190	Chiave di sblocco
	SSM0790	Salvamano finito (Z12) CLOSER 15	38	MVI0816AZ	Vite T.E. 8x16
19	MPGZ1203	Pignone dentato Z12 M4 new		MRO0832Z	Rondella PFL 8x32
20	SIE0150	Ingranaggio elic. forato spinato	39	MPC06	Passacavo
22	SPG381870	Pignone zinc. Z18 3/8" per CAT	40	MVI1060AZ	Vite 10x60 zinc. - UNI 5739 -

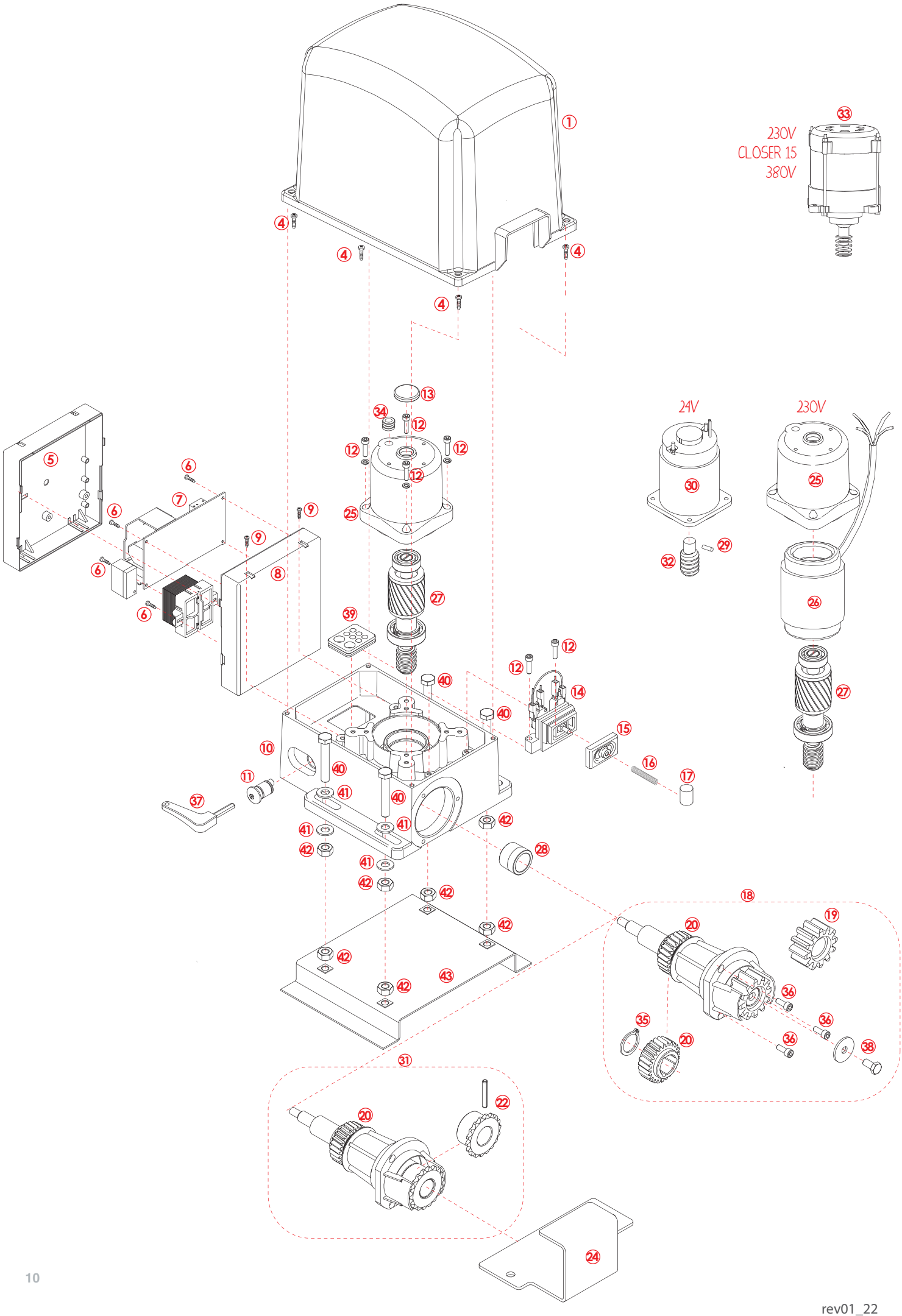
230V
CLOSER 15
380V
24V
230V

10. DÉCLARATION CE DE CONFORMITÉ

version linguistique originale

Conformément à l'Annexe II B de la Directive Machine 2006/42/CE

les soussignés, représentant le fabricant ci-après

Proteco S.r.l. via Neive 77 12050 Castagnito (CN) Italia
tel (+39) 0173210111 fax (+39) 0173210199
www.proteco.net info@proteco.net

déclarent par la présent que les produits:

Closer 5, Closer 6, Closer 8, Closer 15
Closer 5 MAG, Closer 8 MAG, Closer 15 MAG,
Closer 5 CAT, Closer 8 CAT

motoréducteur électromécanique pour motorisation de portail coulissant

sont conformes aux Dispositions Générales de Sécurité de la Directive 2006/42/CE Annexe I Directive Machine):

Sont aussi conformes à les directives:

2014/35/UE (LVD)
2014/30/UE (EMC)
2014/53/UE (RED)

De plus, ils sont conformes, limités aux pièces applicables, aux normes suivantes:

EN 61000-6-2
EN 61000-6-4
EN 61000-3-2
EN 61000-3-3
EN 12453
EN 60335-1
EN 60335-2-103

Déclarent aussi que

- Toute documentation technique pertinente est compilée conformément à l'annexe VII B de la Directive 2006/42/CE

- La documentation technique pertinente à la fabrication du produit est préparée et conservée par la société Proteco S.r.l. qui s'engage à la transmettre par la après la demande motivée des autorités nationales compétentes.

- La mise en service de l'appareil est interdite tant que la machine à laquelle il sera incorporé ou dont il deviendra un composante ne sera pas identifiée et déclaré conforme à la Directive 2006/42/CE

Castagnito, 08.05.2020

Gèrente
Gallo Marco